IMPORTANT INSTRUCTIONS - OPERATING MANUAL

MQFAM, MFAS | **Inline Fan**

READ AND SAVE THESE INSTRUCTIONS

READ CAREFULLY BEFORE ATTEMPTING TO ASSEMBLE, INSTALL, OPERATE OR MAINTAIN THE PRODUCT DESCRIBED. PROTECT YOURSELF AND OTHERS BY OBSERVING ALL SAFETY INFORMATION. FAILURE TO COMPLY WITH INSTRUCTIONS COULD RESULT IN PERSONAL INJURY AND/OR PROPERTY DAMAGE!

RETAIN INSTRUCTIONS FOR FUTURE REFERENCE.

GENERAL SAFETY INFORMATION

When using electrical appliances, basic precautions should always be followed to reduce the risk of fire, electric shock and injury to person, including the following:

WARNING: TO REDUCE THE RISK OF FIRE, ELECTRIC SHOCK AND INJURY TO PERSON, OBSERVE THE FOLLOWING:

a) Use this unit only in the manner intended by the manufacturer. If you have questions, contact the manufacturer.

b) Before servicing or cleaning the unit, switch power off at service panel and lock the service disconnecting means to prevent power from being switched on accidentally. When the service disconnecting means cannot be locked, securely fasten a prominent warning device, such as a tag, to the service panel.

WARNING: TO REDUCE THE RISK OF FIRE, ELECTRIC SHOCK AND INJURY TO PERSON, OBSERVE THE FOLLOWING:

a) Installation work and electrical wiring must be done by qualified person(s) in accordance with all applicable codes and standards, including fire-related construction.

b) Sufficient air is needed for proper combustion and exhausting of gases through the flue (chimney) of fuel burning equipment to prevent back drafting. Follow the heating equipment manufacturer's guideline and safety standards such as those published by the National Fire Protection Association (NFPA) and the American Society for Heating, Refrigeration, and Air Conditioning Engineers (ASHRAE), and the local code authorities.

c) When cutting or drilling into wall or ceiling, do not damage electrical wiring and other hidden utilities.

CAUTION: FOR GENERAL VENTILATING USE ONLY. DO NOT USE TO EXHAUST HAZARDOUS OR EXPLOSIVE MATERIALS AND VAPORS.

d) This unit must be grounded.

e) To avoid motor bearing damage and noisy and/or unbalanced impellers, keep drywall spray, construction dust, etc. off power unit.

f) Read all instructions before installing or using exhaust fan.

g) For residential installations only.

h) Must use suitable weather hood with insect screen to protect air intake.

WARNING: TO REDUCE THE RISK OF FIRE, REMOVE ANY SHIPPING MATERIAL THAT MAY BE PRESENT INSIDE THE UNIT.

WARNING: TO REDUCE THE RISK OF FIRE, ELECTRIC SHOCK, DO NOT USE THIS FAN WITH ANY SOLID-STATE SPEED CONTROL DEVICE.

WARNING: DO NOT USE IN KITCHENS.

WARNING: THE DUCTING FROM THIS FAN TO THE OUTSIDE OF THE BUILDING HAS A STRONG EFFECT ON THE AIR FLOW, NOISE AND ENERGY USE OF THE FAN. USE THE SHORTEST, STRAIGHTEST DUCT ROUTING POSSIBLE FOR BEST PERFORMANCE, AND AVOID INSTALLING THE FAN WITH SMALLER DUCTS THAN RECOMMENDED. INSULATION AROUND THE DUCTS CAN REDUCE ENERGY LOSS AND INHIBIT MOLD GROWTH. FANS INSTALLED WITH EXISTING DUCTS MAY NOT ACHIEVE THEIR RATED AIRFLOW.

SAVE THESE INSTRUCTIONS

INSTALLATION INSTRUCTIONS

CAUTION: MAKE SURE POWER IS SWITCHED OFF AT SERVICE PANEL BEFORE STARTING INSTALLATION.

WARNING: TO REDUCE THE RISK OF FIRE, REMOVE ANY SHIPPING MATERIAL THAT MAY BE PRESENT INSIDE THE UNIT.

SECTION 1

Preparing the Fan

1. Unpack fan from the carton and confirm that all pieces are present. In addition to the fan you should have:

   2 - Collar Assembly (attached) 1 - Controller (attached) (MQFAM only)

   2 - Mounting Brackets (attached) 1 - Instruction/Safety Sheet

2. Choose the location for your fan. To ensure the best air and sound performance, it is recommended that the length of ducting and the number of elbows be kept to a minimum, the radius of each elbow be as large as possible for the installation, and that insulated hard ducting be used. This fan will require at least 10" of clearance in the ceiling or wall. The fan mounts using the provided mounting brackets or can be surface mounted to a wall or ceiling.

NOTE: The fan must be installed into a location that can be easily accessed once installed.

3. No additional vibration deadening materials are needed for this fan.

SECTION 2

Mounting the Fan

1. Confirm the fan is positioned so the air flow is in the correct direction.

2a. **Surface Mounting:** Locate at least one stud or joist. Place the fan in position so that the mounting bracket is centered on the stud or joist and make the location for the four (4) holes. Remove the fan and install properly rated wall/ceiling anchors for the holes that do not go directly into a joist or stud. Position fan in place and secure with screws (not included) **(Figure 1).**

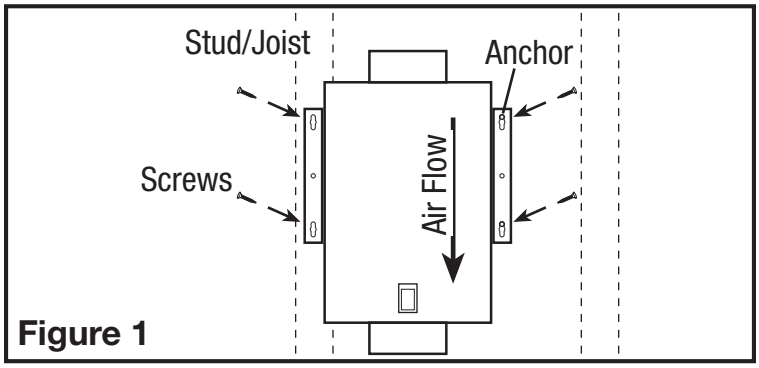

Figure 1

2b. **Mounting to a Joist:** Install two - 2 x 4 headers (not included) between the joists. Position the fan housing on top of the headers and secure the mounting brackets with screws (not included) to the header **(Figure 2)**.

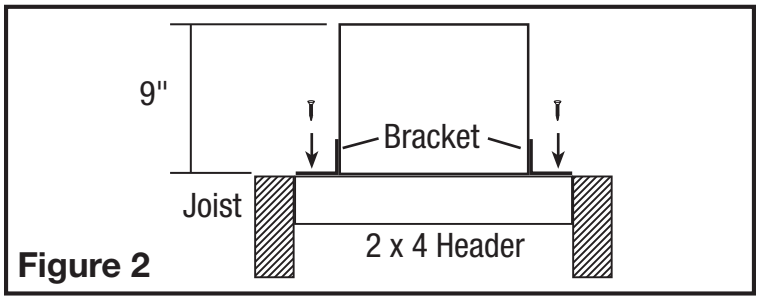

Figure 2

2c. **Hanging Bar Mounting:** Lift unit up onto the threaded rods and secure in place using appropriate hardware (not included) **(Figure 3).**

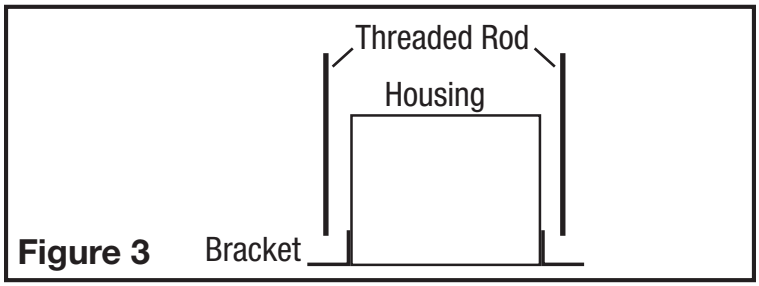

Figure 3

SECTION 3

Ducting

NOTE: 6" OR LARGER RIGID DUCT IS RECOMMENDED FOR BEST PERFORMANCE.

CAUTION: ALL DUCTING MUST COMPLY WITH LOCAL AND NATIONAL BUILDING CODES.

NOTE: The ducting from this fan to the outside of the building has a strong effect on the air flow, noise and energy use of the fan. Use the shortest, straightest duct routing possible for best performance, and avoid installing the fan with smaller ducts than recommended. Insulation around the ducts can reduce energy loss and inhibit mold growth. Fans installed with existing ducts may not achieve their rated air flow.

WARNING: MAKE SURE THE FRESH AIR INTAKE PORT COMPLIES WITH ALL LOCAL AND NATIONAL CODES AND IS LOCATED AT LEAST 6 FEET AWAY FROM SOURCES OF CONTAMINATION SUCH AS BUT NOT LIMITED TO: DRYER, FURNACE OR CENTRAL VACUUM EXHAUSTS, GAS APPLIANCES SUCH AS BBQ GRILLS, GARBAGE BINS OR OTHER EXHAUST PORTS.

NOTE: To ensure quiet operation of in-line and remote fans, each fan shall be installed using sound attenuation techniques appropriate for the installation. For bathroom and general ventilation applications, at least 8 feet of insulated flexible duct shall be installed between the exhaust or supply grille(s) and the fan.

1. Connect the ducting to the fan's duct collar **(Figure 4).** Seal ducting to housing with appropriately rated tape. Use screws or suitable clamps to secure in place. Make sure the fresh air intake is connected to a properly installed intake port that is a suitable weather hood with insect screen to protect air intake. It is recommended that low restriction termination fittings be used.

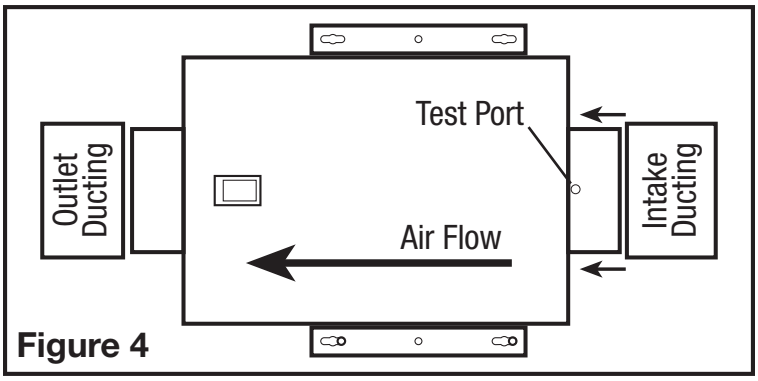

Figure 4

2. Ensure duct joints and exterior penetrations are sealed with caulk or other similar material to create an air-tight path to minimize building heat loss or gain and to reduce the potential for condensation. Place/wrap insulation around duct and/or fan in order to minimize possible condensation buildup within the duct, as well as building heat loss or gain.

NOTE: At the base of the duct adapter, there is a small diameter test port hole covered with a plastic cap. Make sure the test port is not covered up with the ducting so that it can be accessed for pitot tube testing. To access the port, remove the port cover and insert tube.

SECTION 4

Wiring

CAUTION: MAKE SURE POWER IS SWITCHED OFF AT SERVICE PANEL BEFORE STARTING INSTALLATION.

CAUTION: ALL ELECTRICAL CONNECTIONS MUST BE MADE IN ACCORDANCE WITH LOCAL CODES, ORDINANCES, OR NATIONAL ELECTRICAL CODE. IF YOU ARE UNFAMILIAR WITH METHODS OF INSTALLING ELECTRICAL WIRING, SECURE THE SERVICES OF A QUALIFIED ELECTRICIAN.

NOTE: This unit includes a side access panel for wiring that does not require the removal of the fan's blower assembly.

1. Remove the wire compartment cover screw and place cover in a secure place **(Figure 5).**

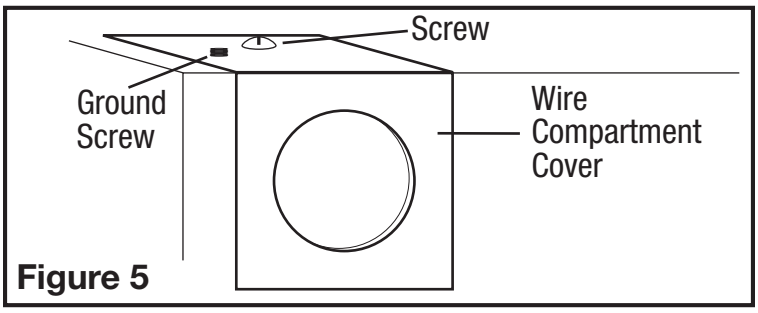

Figure 5

2. Pull the loose black, white and green wires out from the wire compartment (additional wires will be present). Install an approved electrical connector to the wire compartment cover (not included). Run a black (hot), white (neutral), and a green or bare ground wire from the supply through the electrical connector. Connect all wires from the supply to their corresponding wires within the wire compartment **(Figure 6)**. Use approved methods for all connections.

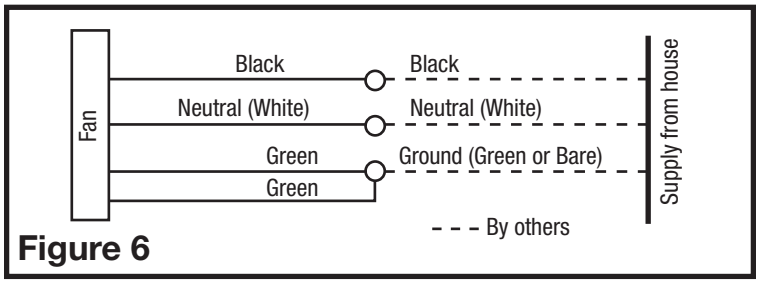

Figure 6

3. Carefully tuck wires back inside wire compartment and replace wire compartment cover securing with the screw that was removed earlier.

SECTION 5
Setting the Speed

1. Determine the CFM required. The unit can be set for 50 CFM or 80 CFM. Remove the screw securing the access panel cover in place and open the cover to gain access. Locate the speed control panel inside the unit **(Figure 7).**

2. Locate the rocker switch at the top of the wiring compartment and set to the desired CFM - "Low" for 50 CFM or "HIGH" for 80 CFM **(Figure 8).**

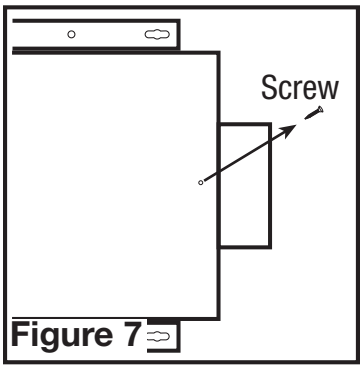

Figure 7

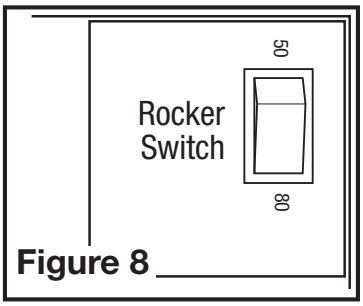

Figure 8

SECTION 6
Optional Air Filter

An air filter (available separately) can be added to this unit to provide additional filtration of the intake air. The unit will accept a 9" x 8" x 2" filter. To install:

NOTE: Adding an air filter will decrease the airflow of the unit. Filters must be changed regularly. Refer to the filter manufacturer's recommendations to determine how often the filter should be changed.

1. Remove the screw securing the access panel cover in place and open the cover to gain access to the controls and filter area.

2. Ensure the filter is facing the correct way and slide the filter into the slot in the housing. Make sure the filter is seated all the way to the bottom of the housing **(Figure 9).**

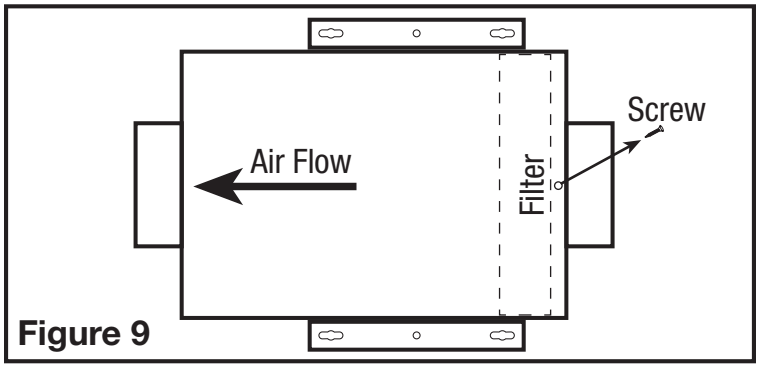

Figure 9

3. Close the access panel and reinstall the screw holding the access panel in place.

SECTION 7
Completing the Installation

NOTE: When fan is mounted inline and no penetration is made into unconditioned spaces, there is no need to use a sealant appropriate for contact with the building materials present and for the temperature requirements of the installation to prevent air leakage from unconditioned spaces. Additional material (backing rod, ceiling material) are also not required.

NOTE: This unit is equipped with a wire mesh insect screen. Confirm that the screen is installed on the inside of the unit on the inlet ducting side.

1. If the screen is not in place, insert the screen into the tab at the base of the unit (make sure the wider side of the screen is running side to side inside the unit) **(Figure 10).**

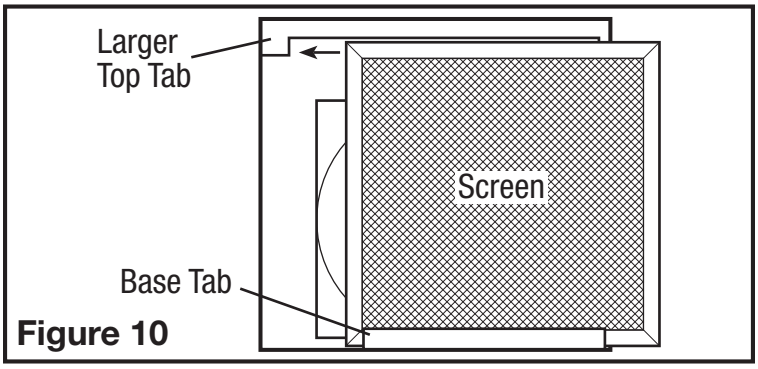

Figure 10

2. Slide the screen to the side with the larger top tab making sure the screen fits behind the tab **(Figure 10).**

3. Slide the screen back over towards the smaller top tab making sure the screen fits behind the tab **(Figure 11).**

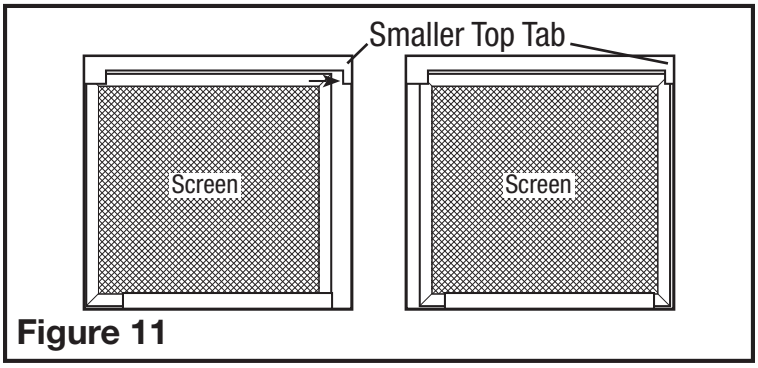

Figure 11

4. Confirm that the screen is being held in place by both top tabs **(Figure 11).**

5. Close the access panel and reinstall the screw holding the access panel in place.

6. Restore power and test your installation.

SECTION 8 (MQFAM Only)
Using the Controller

1. **On Mode:** Fan will run continuously when the ON button (ON) is pressed. If ambient temperature is lower than 34°F (2°C), the fan will stop and initiate Sampling Mode. Sampling Mode Cycle: stop 15 mins; run for 5 minutes to determine current air temperature. During Sampling Cycle, if the temperature is in the accessory heater (optional) control range, the heater will turn on (if it has been installed). The fan will return to continuous ventilation once ambient temperature rises above 34°F (2°C).

2. **Energy Savings Mode:** To enter the Energy Savings mode, press the Energy Savings button (⊜) until appears on the left side of the display. Energy Savings mode engages the settings configured in **SECTION 9**. When the unit is on, the display will show the current conditions (temperature and humidity level) as well as if it is in Energy Savings mode or not. Other icons/information that may be on the display include:

   Fan icon appears when the fan is on.
   "HI°F" appears if the intake temperature is above 150°F (65°C).
   "Lo°F" appears if the intake temperature is below 15°F (-10°C).
   "Lo%" appears if the intake humidity is below 10%.

3. **Optional Heater Unit:** An optional heater unit is available for climates that the air coming into the unit falls below 54°F (12°C). To install the unit, follow the directions that are included with that unit. The display will show a thermometer icon with either a "1"(🌡1) or "1 2" (🌡12) when the temperature range is at a level where the heating element would come on if present. Stage 1 - "1" turns on when the intake air temperature is between 39°F (4°C) and 54°F (12°C). Stages 1 and 2 "1 2" turn on when the intake air temperature is between 33°F (0°C) and 39°F (4°C).

SECTION 9 (MQFAM Only)

Setting the Controller (Energy Savings Mode Only)

If the main access panel has not already been removed, remove the screws securing the access panel cover in place and open the cover to gain access. Locate the control cover inside the unit. To access the control panel, pull the control cover down from the top **(Figure 12).**

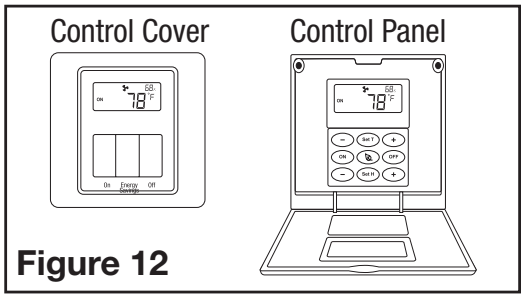

Figure 12

In the normal operation display, press and hold the "SetT" button for 5 seconds to switch the temperature to Fahrenheit and Celsius units.

After pressing the "SetT" button, the display shows the setting value of the upper limit temperature. The following figure is displayed. Press the "-" or "+" buttons on both sides to adjust the upper limit temperature value.

Pressing the "SetT" button again, the lower limit temperature setting value is displayed on the display, as shown below. Press the "-" or "+" buttons on both sides to adjust the content of the lower limit temperature value.

After the setting is completed, press the "SetT" button to return to normal display.

Press the "SetH" button. The display shows the setting value of the upper limit humidity. The following figure is displayed. Press the "-" or "+" buttons on both sides to adjust the upper limit humidity value.

After pressing the "SetH" button again, the lower limit humidity setting value is displayed on the display, as shown on the right. Press the "-" or "+" buttons on both sides to adjust the lower limit humidity value.

After the setting is completed, press the "SetH" button to return to normal display. In the normal operation display, press and hold the "SetH" button for 5 seconds to switch the display position of temperature and humidity.

When the temperature is higher than 150°F (65°C), the display will show "HI°F". When the temperature is lower than 15°F (-10°C), the display will show "Lo°F"; when the humidity is lower than 10%, the display will show "Lo%".

When the detection temperature sensor and humidity sensor are abnormal, "---" is displayed.

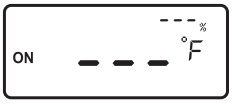

To restore the factory setting, make sure the unit is in the "OFF" setting. Hold the Energy Savings Button for approximately 5 seconds.

- Default temperature setpoint range: 40°F (Low) - 90°F (High).
  Low temperature setpoint adjustment range: 32°F - 55°F (0°C - 10°C).
  High temperature setpoint adjustment range: 65°F - 95°F (18°C - 35°C)
- Default humidity setpoint range: 30% (Low) - 65% (High).
  Low humidity setpoint adjustment range: 10%-50%.
  High humidity setpoint adjustment range: 55%-80%

SECTION 10

Optional Motorized Damper

An optional model MD624 - Motorized Damper (sold separately) can be added to the unit. When connected to the MQFAM, the motorized damper will open when the MQFAM is energized and will close when the MQFAM turns off. The MD624 also requires a MQMDB receptacle box (sold separately).

For installation, refer to the instructions included with the MD624 and MQMDB.

SECTION 11

Use and Care

CAUTION: MAKE SURE POWER IS SWITCHED OFF AT SERVICE PANEL BEFORE SERVICING THE UNIT.

1. **Cleaning the Fan Assembly:** Wipe all parts with a dry cloth or gently vacuum the fan. NEVER IMMERSE ELECTRICAL PARTS IN WATER.
2. **Optional Air Filter:** If an optional air filter is installed, it should be checked every month and replaced at least once every 3 months. Reverse the instructions in **SECTION 6** of these instructions to remove filter.

NOTE: If you notice a large amount of insects and debris in the air filter, this could be a sign that the intake weather hood (roof cap or wall cap) might be compromised and need repair or replacing.

Troubleshooting Guide

Trouble	Probable Cause	Suggested Remedy
1. Fan does not operate.	1a. Control setting.	1a. Check temperature and humidity level settings. If the intake air is not within the preset range, the fan will not turn on. Either adjust the settings or wait for the intake air temperature and/or humidity to change.
	1b. A fuse may be blown or a circuit tripped.	1b. Replace fuse or reset circuit breaker.
	1c. Wiring is not connected properly.	1c. Turn off power to unit. Check that all wires are connected.
	1d Motor has stopped operating.	1d. Replace motor.
2. Fan is operating, but air moves slower than normal.	2a. Obstruction in the ducting.	2a. Check for any obstructions in the ducting. The most common are bird nests in the roof cap or wall cap where the fan intakes from the outside.
	2b. Filter is clogged.	2b. Change air filter (if equipped).
		2b. Change/clear bug filter.
3. Fan is operating louder than normal.	3a. Motor is loose.	3a. Turn off power to unit and check that all screws are fully tightened. Restore power to unit.
	3b. Fan blade is hitting housing of unit.	3b. Call your dealer for service.

LIMITED WARRANTY

WHAT THIS WARRANTY COVERS: This product is warranted against defects in workmanship and/or materials.
HOW LONG THIS WARRANTY LASTS: This warranty extends only to the original purchaser of the product and lasts for three (3) years from the date of original purchase or until the original purchaser of the product sells or transfers the product, whichever first occurs.
WHAT AIR KING WILL DO: During the warranty period, Air King will, at its sole option, repair or replace any part or parts that prove to be defective or replace the whole product with the same or comparable model.
WHAT THIS WARRANTY DOES NOT COVER: This warranty does not apply if the product was damaged or failed because of accident, improper handling or operation, shipping damage, abuse, misuse, unauthorized repairs made or attempted. This warranty does not cover shipping costs for the return of products to Air King for repair or replacement. Air King will pay return shipping charges from Air King following warranty repairs or replacement
ANY AND ALL WARRANTIES, EXPRESSED OR IMPLIED (INCLUDING, WITHOUT LIMITATION, ANY IMPLIED WARRANTY OF MERCHANTABILITY), LAST THREE YEARS FROM THE DATE OF ORIGINAL PURCHASE OR UNTIL THE ORIGINAL PURCHASER OF THE PRODUCT SELLS OR TRANSFERS THE PRODUCT, WHICHEVER FIRST OCCURS AND IN NO EVENT SHALL AIR KING'S LIABILITY UNDER ANY EXPRESS OR IMPLIED WARRANTY INCLUDE (I) INCIDENTAL OR CONSEQUENTIAL DAMAGES FROM ANY CAUSE WHATSOEVER, OR (II) REPLACEMENT OR REPAIR OF ANY HOUSE FUSES, CIRCUIT BREAKERS OR RECEPTACLES. NOTWITHSTANDING ANYTHING TO THE CONTRARY, IN NO EVENT SHALL AIR KING'S LIABILITY UNDER ANY EXPRESS OR IMPLIED WARRANTY EXCEED THE PURCHASE PRICE OF THE PRODUCT AND ANY SUCH LIABILITY SHALL TERMINATE UPON THE EXPIRATION OF THE WARRANTY PERIOD.
Some states and provinces do not allow limitations on how long an implied warranty lasts, or the exclusion or limitation of incidental or consequential damages, so these exclusions or limitations may not apply to you. This warranty gives you specific legal rights. You may also have other rights which vary from state to state and province to province. Proof of purchase is required before a warranty claim will be accepted.

CUSTOMER SERVICE:

Toll-Free (800) 465-7300

Our Customer Service team is available to assist you with product questions, service center locations, and replacement parts. They can be reached Monday through Friday, 8am-4pm Eastern. Please have your model number available, as well as the type and style (located on the label inside of your product).
Please do not return product to place of purchase.
www.airkinglimited.com

PARTS FOR DISCONTINUED, OBSOLETE AND CERTAIN OTHER PRODUCTS MAY NOT BE AVAILABLE. DUE TO SAFETY REASONS, MANY ELECTRONIC COMPONENTS AND MOST HEATER COMPONENTS ARE NOT AVAILABLE TO CONSUMERS FOR INSTALLATION OR REPLACEMENT.

Installer:_____ Installation Date:_____

Place of Purchase:_____ Model Number:_____

REPLACEMENT PARTS DIAGRAM

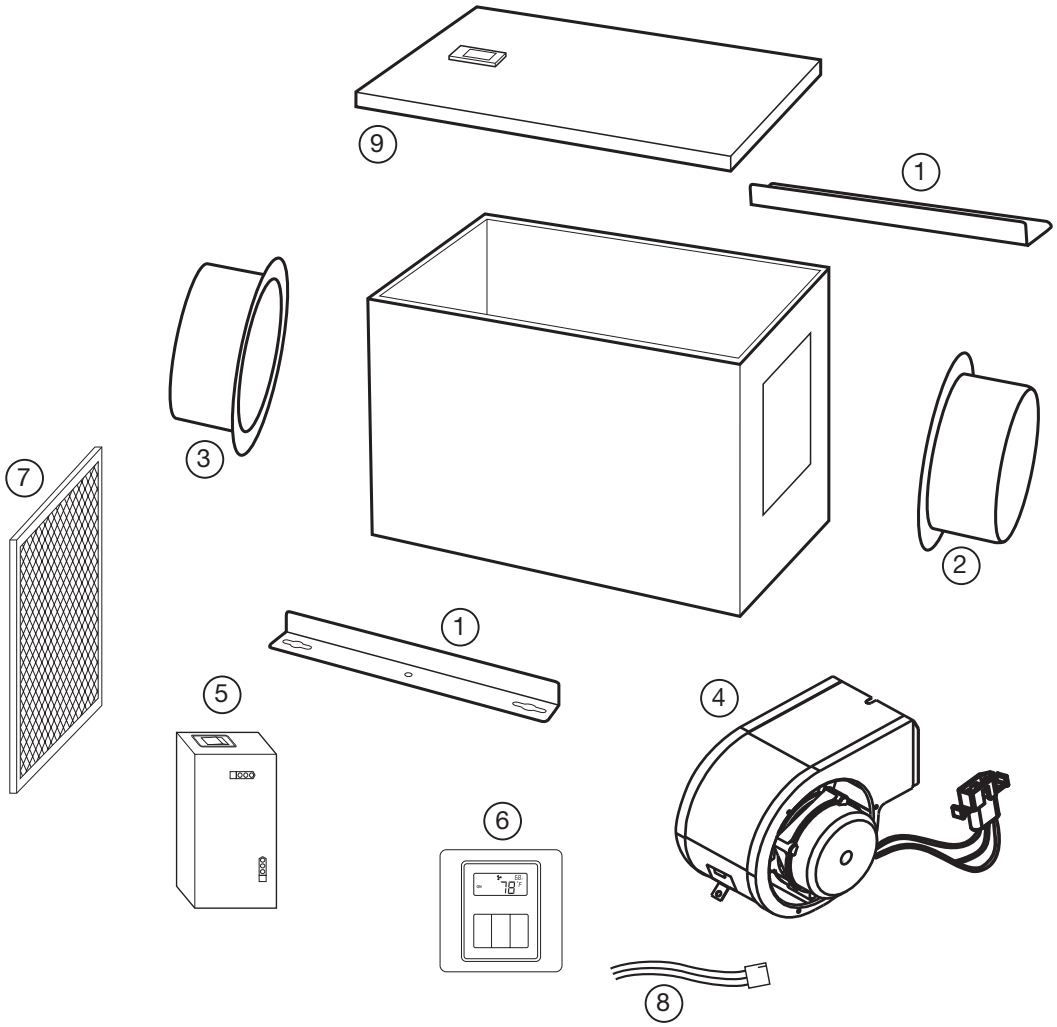

#	Qty.	Description	Replacement Part #
1	2	Mounting Brackets	5S1650001
2	1	6" Metal Collar (Intake)	5S1650030
3	1	6" Metal Collar (Outlet)	5S1650029
4	1	Blower Assembly	5S1650031
5	1	Wire Compartment Assembly	5S1650032
6	1	LCD Controller (MQFAM)	5S1650043
7	1	Insect Screen	5S1650028
8	1	Harness	5S1650033
9	1	Access Panel	5S1650042

INSTRUCTIONS IMPORTANTES – MANUEL D'OPÉRATION

MQFAM, MFAS | **Ventilateur en série**

LIRE ET CONSERVER CES INSTRUCTIONS

LIRE SOIGNEUSEMENT AVANT DE TENTER D'ASSEMBLER, INSTALLER, OPÉRER OU DE RÉPARER LE PRODUIT DÉCRIT. PROTÉGEZ VOUS-MÊME ET LES AUTRES EN OBSERVANT TOUTE L'INFORMATION DE SÉCURITÉ. FAILLIR À SE CONFORMER AUX INSTRUCTIONS PEUT RÉSULTER EN BLESSURE PERSONNELLE GRAVE ET/OU EN DOMMAGE À LA PROPRIÉTÉ.

CONSERVER CES INSTRUCTIONS POUR RÉFÉRENCES FUTURES.

INSTRUCTIONS GÉNÉRALES DE SÉCURITÉ

Lors de l'utilisation d'appareils électriques, des précautions de base doivent toujours être suivies pour réduire les risques d'incendie, de choc électrique et de blessures corporelles, incluant ce qui suit:

AVERTISSEMENT : POUR RÉDUIRE LES RISQUES D'INCENDIE, DE CHOC ÉLECTRIQUE OU DE BLESSURES PERSONNELLES OBSERVER CE QUI SUIT:

a) Utiliser cette unité seulement de la manière pour laquelle le fabricant l'a conçu. Si vous aviez des questions, veuillez contacter le fabricant.

b) Avant d'effectuer un service ou de nettoyer l'unité, couper l'alimentation électrique dans le panneau de distribution et verrouiller le dispositif de déconnexion afin d'éviter que l'alimentation ne revienne accidentellement. Lorsque le dispositif ne peut être verrouillé, fixer solidement un avis d'avertissement, tel qu'une étiquette, au panneau de distribution.

AVERTISSEMENT : POUR RÉDUIRE LES RISQUES D'INCENDIE, DE CHOC ÉLECTRIQUE OU DE BLESSURES PERSONNELLES OBSERVER CE QUI SUIT:

a) Le travail d'installation et le câblage électrique doivent être effectués par une(des) personne(s) qualifiée(s) en conformité avec tous les codes et normes applicables, incluant la construction relative aux incendies.

b) De l'air en quantité suffisante est requis pour la bonne combustion et l'évacuation de gaz par le conduit (cheminée) provenant d'équipement de brûlage au combustible pour prévenir un refoulement. Suivre les directives du fabricant de l'équipement de chauffage et les normes de sécurité telles que celles publiées par la National Fire Protection Association (NFPA) et de la American Society for Heating, Refrigeration, and Air Conditioning Engineers (ASHRAE), et de celles des autorités locales du code.

c) Lors de coupe ou de perçage des murs et plafonds, ne pas endommager le filage électrique et autres utilités cachées.

ATTENTION : POUR USAGE DE VENTILATION GÉNÉRALE EXCLUSIVEMENT. NE PAS UTILISER POUR ÉVACUER DU MATÉRIEL ET DES VAPEURS DANGEREUSES OU EXPLOSIVES

d) Cette unité doit être mise à la terre.

e) Pour éviter des dommages aux roulements des moteurs et/ou des hélices bruyantes ou déséquilibrées, empêcher la poussière de cloison sèche, poussière de construction, etc., d'atteindre l'unité de puissance.

f) Lire toutes les instructions avant d'installer ou d'utiliser la ventilateur.

g) Pour les installations résidentielles seulement.

h) Doit utiliser une hotte appropriée contre les intempéries avec un écran anti-insectes pour protéger l'entrée d'air.

AVERTISSEMENT : POUR RÉDUIRE LES RISQUES D'INCENDIE, RETIREZ TOUT MATÉRIAU D'EXPÉDITION PRÉSENT À L'INTÉRIEUR DANS L'UNITÉ.

AVERTISSEMENT : POUR RÉDUIRE LES RISQUES D'INCENDIE OU DE CHOC ÉLECTRIQUE, NE PAS UTILISER CE VENTILATEUR AVEC UN RÉGULATEUR DE VITESSE ÉLECTRONIQUE.

AVERTISSEMENT : NE PAS UTILISER DANS LES CUISINES.

AVERTISSEMENT : LA CANALISATION DE CE VENTILATEUR À L'EXTÉRIEUR DU BÂTIMENT A UN EFFET IMPORTANT SUR LE FLUX D'AIR, LE BRUIT ET LA CONSOMMATION D'ÉNERGIE DU VENTILATEUR. UTILISEZ LA ROUTE DE CANALISATION LA PLUS COURTE ET LA PLUS DROITE POSSIBLE POUR UNE MEILLEURE PERFORMANCE, ET ÉVITEZ D'INSTALLER LE VENTILATEUR AVEC DES CONDUITS PLUS PETITS QUE RECOMMANDÉ. L'ISOLATION AUTOUR DES CONDUITS PEUT RÉDUIRE LA PERTE D'ÉNERGIE ET EMPÊCHER LE DÉVELOPPEMENT DE MOISISSURES. IL SE PEUT QUE LES VENTILATEURS INSTALLÉS AVEC DES CONDUITS EXISTANTS N'ATTEIGNENT PAS LEUR DÉBIT D'AIR NOMINAL.

CONSERVEZ CES INSTRUCTIONS

INSTRUCTIONS D'INSTALLATION

ATTENTION: **VOUS ASSURER QUE L'ALIMENTATION EST COUPÉE AU PANNEAU DE SERVICE AVANT DE COMMENCER L'INSTALLATION.**

AVERTISSEMENT: **POUR RÉDUIRE LES RISQUES D'INCENDIE, RETIREZ TOUT MATÉRIAU D'EXPÉDITION PRÉSENT À L'INTÉRIEUR DANS L'UNITÉ.**

SECTION 1

Préparation du Ventilateur

1. Sortir le ventilateur de sa boite et confirmer que toutes les pièces sont présentes. En plus du ventilateur vous devriez avoir :

   2 - Assemblage de collier (attaché) 1 - Contrôleur (attaché) (MQFAM Seulement)

   2 - Traverses de Montage (attaché) 1 - Feuillet d'instructions / sécurité

2. Choisir un emplacement pour votre ventilateur. Pour garantir la meilleure qualité d'air et performance acoustique, il est recommandé que la longueur de la canalisation et le nombre de coudes soient réduits au minimum, que le rayon de chaque coude soit aussi grand que possible pour l'installation, et que des conduits rigides isolés soient utilisés. Ce ventilateur nécessitera au moins 12 po de dégagement dans le plafond ou le mur. Le ventilateur se monte à l'aide des supports de montage fournis ou peut être monté en surface sur un mur ou un plafond.

REMARQUE: Le ventilateur doit être installé dans un endroit facilement accessible une fois installé.

3. Aucun matériel amortissant de vibrations supplémentaire n'est nécessaire pour ce ventilateur.

SECTION 2

Monter le ventilateur

1. Vérifiez que le ventilateur est positionné de manière à ce que le flux d'air soit dans la bonne direction.

2a. **Montage en surface:** Localisez au moins un goujon ou une solive. Placez le ventilateur en position de sorte que le support de montage soit centré sur le goujon ou la solive et marquez l'emplacement des quatre (4) trous. Retirez le ventilateur et installez des ancrages muraux / de plafond correctement dimensionnés pour les trous qui ne vont pas directement dans une solive ou le goujon. Positionnez le ventilateur en place et fixez-le avec des vis (non inclus) **(Figure 1)**.

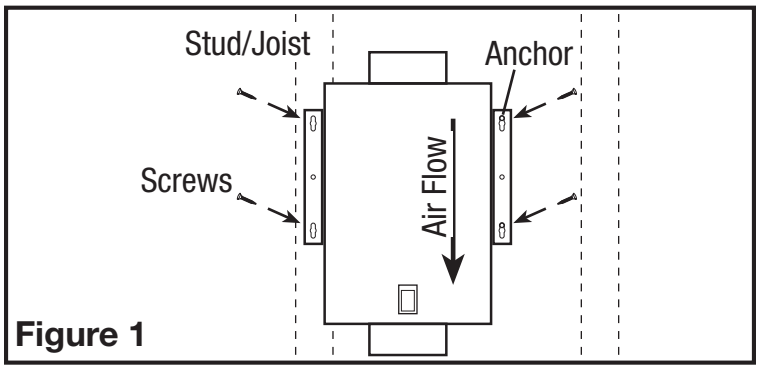

Figure 1

2b. **Montage sur une solive:** Installez deux - 2 x 4 embases (non inclus) entre les solives. Positionnez le boîtier du ventilateur sur les embases et fixez les supports de montage à l'aide des vis (non inclus) **(Figure 2)**.

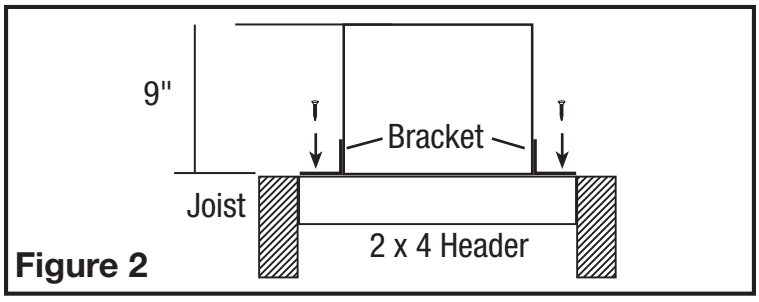

Figure 2

2c. **Montage de la barre de suspension:** soulevez l'unité sur les tiges filetées et fixez-la en place à l'aide de matériel approprié (non inclus) **(Figure 3).**

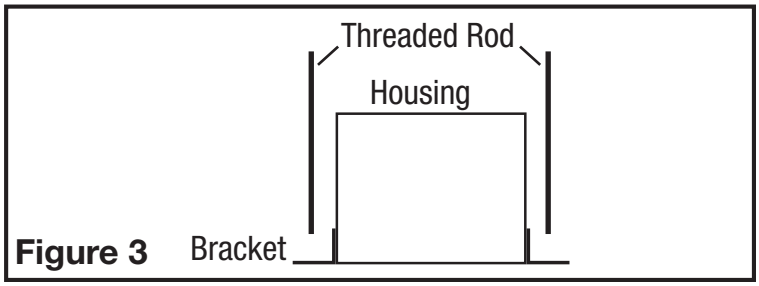

Figure 3

SECTION 3

Conduit

NOTE: UN CONDUIT PLUS RIGIDE DE 6 PO OU PLUS EST RECOMMANDE POUR UNE MEILLEURE PERFORMANCE.

ATTENTION: **TOUS LES CONDUITS DOIVENT ÊTRE CONFORMES AVEC LES CODES DU BATIMENT LOCAUX ET NATIONAUX**

REMARQUE: La canalisation de ce ventilateur à l'extérieur du bâtiment a un effet important sur le flux d'air, le bruit et la consommation d'énergie du ventilateur. Utilisez la route de canalisation la plus courte et la plus droite possible pour une meilleure performance, et évitez d'installer le ventilateur avec des conduits plus petits que recommandé. L'isolation autour des conduits peut réduire la perte d'énergie et empêcher le développement de moisissures. Il se peut que les ventilateurs installés avec des conduits existants n'atteignent pas leur débit d'air nominal.

AVERTISSEMENT: **ASSUREZ-VOUS QUE LE PORT D'ADMISSION D'AIR FRAIS EST CONFORME À TOUS LES CODES LOCAUX ET NATIONAUX ET SE TROUVE À AU MOINS 6 PIEDS DES SOURCES DE CONTAMINATION TELLES QUE: SÉCHEUSE, FOUR OU ASPIRATEUR CENTRAL, APPAREILS À GAZ TELS QUE BARBECUE, BACS À DÉCHETS OU D'AUTRES PORTS D'ÉCHAPPEMENT.**

REMARQUE: Pour assurer un fonctionnement silencieux des ventilateurs en ligne et à distance, chaque ventilateur doit être installé en utilisant les techniques d'atténuation sonore appropriées à l'installation. Pour les applications de salle de bains et de ventilation générale, un conduit flexible isolé d'au moins 8 pieds doit être installé entre la (les) grille (s) d'évacuation d'air et le ventilateur.

1. Raccordez les conduits au collet du conduit du ventilateur **(Figure 4).** Scellez les conduits dans le boîtier à l'aide d'un ruban approprié. Utilisez des vis ou des pinces appropriées pour les fixer en place. Assurez-vous que l'entrée d'air frais est raccordée à un orifice d'admission correctement installé, qui est une hotte contre les intempéries avec un écran anti-insectes pour protéger l'entrée d'air. Il est recommandé d'utiliser des raccords d'extrémité à faible restriction.

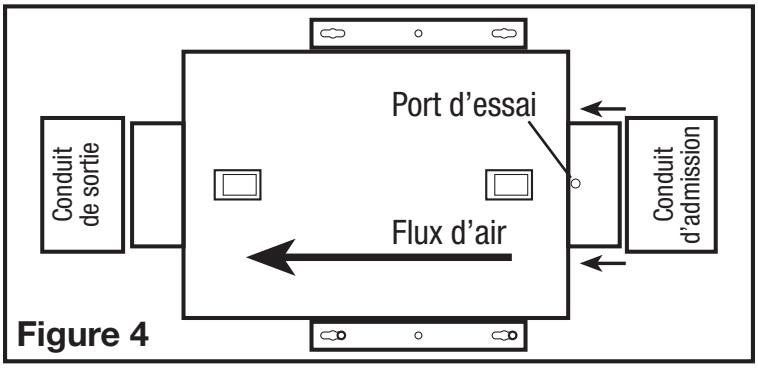

Figure 4

2. Assurez-vous que les joints des conduits et les pénétrations extérieures sont scellés avec du mastic ou tout autre matériau similaire pour créer un passage d'air étanche afin de minimiser la perte ou le gain de chaleur et réduire le risque de condensation. Placez / enveloppez l'isolant autour du conduit et / ou ventilateur afin de minimiser la possibilité d'accumulation de condensation à l'intérieur du conduit, ainsi que la perte ou le gain de chaleur.

REMARQUE: À la base de l'adaptateur de conduit, il y a un orifice de port d'essai de petit diamètre recouvert d'un capuchon en plastique. Assurez-vous que le port d'essai n'est pas recouvert par la canalisation, de sorte qu'il soit accessible pour tester le tube de pitot. Pour accéder au port, retirez le couvercle du port et insérez le tube.

SECTION 4

Câblage

ATTENTION: **VOUS ASSURER QUE L'ALIMENTATION EST COUPÉE AU PANNEAU DE SERVICE AVANT DE COMMENCER L'INSTALLATION.**

ATTENTION: **TOUTES LES CONNEXIONS DOIVENT ÊTRE FAITES EN CONFORMITÉ AVEC LES CODES ÉLECTRIQUES LOCAUX OU NATIONAUX. SI VOUS N'ÊTES PAS FAMILIER AVEC LES MÉTHODES D'INSTALLATION DE CÂBLAGE ÉLECTRIQUE, RECOURREZ AUX SERVICES D'UN ÉLECTRICIEN QUALIFIÉ.**

REMARQUE: Cette unité possède un panneau d'accès latéral pour le câblage qui ne requiert pas l'enlèvement de l'assemblage de la soufflante du ventilateur.

1. Enlever la vis du couvercle du compartiment à câblage et mettre ce couvercle dans un endroit fiable **(Figure 5).**

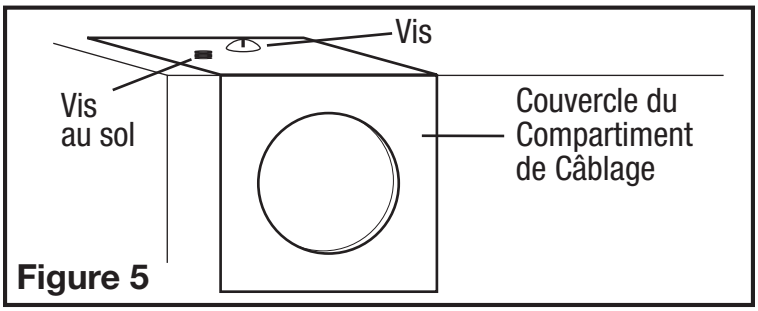

Figure 5

2. Retirez les fils noirs, blancs et verts détachés du compartiment des câbles (des fils supplémentaires seront présents). Installez un connecteur électrique approuvé sur le couvercle du compartiment des câbles (non inclus). Faites passer un fil noir (chaud), blanc (neutre) et un fil de terre vert ou nu de l'alimentation à travers le connecteur électrique. Connectez tous les fils de l'alimentation à leurs fils correspondants dans le compartiment des fils **(Figure 6)**. Utiliser des méthodes approuvées pour toutes les connexions.

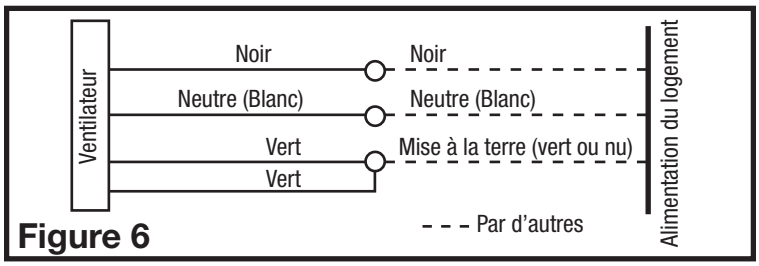

Figure 6

3. Regrouper soigneusement les fils à l'intérieur du compartiment pour le raccordement et replacer le couvercle du compartiment en le fixant avec la vis qui fut enlevée précédemment.

SECTION 5
Réglage de la vitesse

1. Déterminez le PCM requis. L'unité peut être réglée sur 50 PCM ou 80 PCM. Retirez la vis qui retient le couvercle du panneau d'accès et ouvrez le couvercle pour y accéder. Localisez le panneau de contrôle de vitesse à l'intérieur de l'unité **(Figure 7).**

2. Localisez l'interrupteur à bascule en haut du compartiment de câblage et réglez-le sur le nombre de PCM souhaité - « Bas » pour 50 PCM ou « Haut » pour 80 PCM **(Figure 8).**

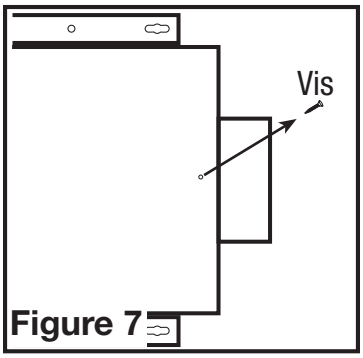

Figure 7

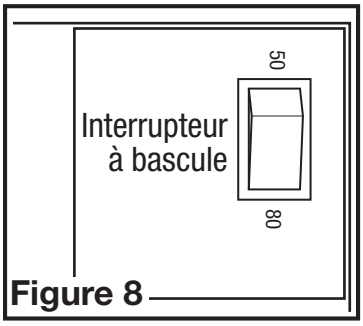

Figure 8

SECTION 6
Filtre à air optionnel

Un filtre à air (disponible séparément) peut être ajouté à cette unité pour fournir une filtration supplémentaire de l'air d'admission. L'unité acceptera un filtre de 9 po x 8 po x 2 po. Pour installer:

REMARQUE: L'ajout d'un filtre à air diminue le débit d'air de l'appareil. Les filtres doivent être changés régulièrement. Reportez-vous aux recommandations du fabricant du filtre pour déterminer la fréquence à laquelle le filtre doit être changé.

1. Retirez la vis qui retient le couvercle du panneau d'accès et ouvrez le couvercle pour accéder aux commandes et à la zone du filtre.

2. Assurez-vous que le filtre est orienté dans le bon sens et faites glisser le filtre dans la fente du boîtier. Assurez-vous que le filtre est bien en place jusqu'au fond du boîtier **(Figure 9).**

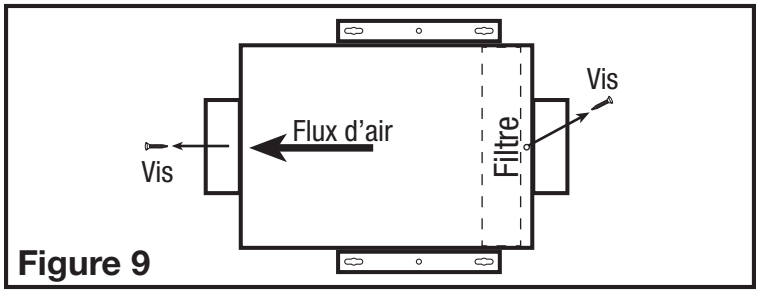

Figure 9

3. Fermez le panneau d'accès et réinstallez la vis qui maintient le panneau d'accès en place.

SECTION 7
Complétion de l'installation

REMARQUE: Lorsque le ventilateur est monté en ligne et qu'aucune pénétration n'est faite dans des espaces non conditionnés, il n'est pas nécessaire d'utiliser un scellant approprié pour le contact avec les matériaux de construction présents et pour les exigences de température de l'installation. Des matériaux supplémentaires (tige de support, matériau de plafond) ne sont pas non plus nécessaires.

REMARQUE: Cette unité est équipée d'un grillage pour moustiquaire. Assurez-vous que le grillage est installé à l'intérieur de l'unité, du côté des conduits d'entrée.

1. Si le grillage n'est pas en place, insérez le grillage dans la languette située à la base de l'unité (assurez-vous que le côté le plus large du grillage est latéral à l'intérieur de l'unité) **(Figure 10).**

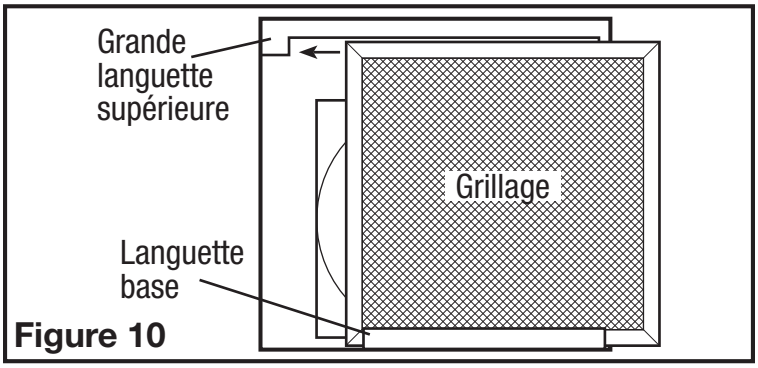

Figure 10

2. Faites glisser le grillage sur le côté avec la plus grande languette supérieure en vous assurant que le grillage s'adapte derrière la languette **(Figure 10).**

3. Faites glisser le grillage vers la plus petite languette supérieure en vous assurant que le grillage se place derrière la languette **(Figure 11).**

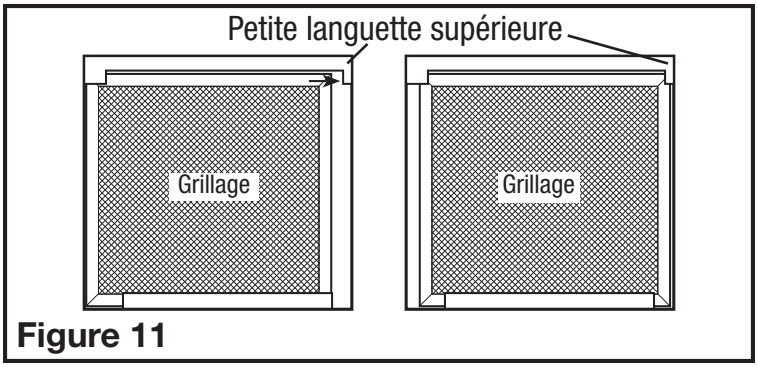

Figure 11

4. Confirmez que le grillage est maintenu en place par les deux languettes supérieures **(Figure 11).**

5 Fermez le panneau d'accès et réinstallez la vis qui maintient le panneau d'accès en place.

6. Restaurer l'alimentation et tester votre installation.

SECTION 8 (MQFAM Seulement)
Utiliser le contrôleur

1. **Mode allumé :** Le ventilateur fonctionnera en continu lorsque le bouton ON (ON) est enfoncé. Si la température ambiante est inférieure à 2°C (34°F), le ventilateur s'arrêtera et activera le mode échantillonnage. Mode échantillonnage : arrête 150 minutes ; s'active pendant 5 minutes pour déterminer la température de l'air. Pendant le cycle d'échantillonnage, si la température est dans la portée de contrôle de la chaufferette accessoire (optionnelle), la chaufferette s'activera (si elle est installée). Le ventilateur reprendra une ventilation continue lorsque l'air ambiant monte à plus de 2°C (34°F).

2. **Mode économie d'énergie :** Pour accéder au mode économie d'énergie, appuyer sur le bouton d'économie d'énergie (⊘) jusqu'à ce que ⊘ apparaisse dans la portion gauche de l'écran. Le mode économie d'énergie active le réglage configuré dans la **SECTION 9**. Lorsque l'unité est allumée, l'écran affichera l'état actuel (température et niveau d'humidité) en plus d'afficher si le mode économie d'énergie est activé. D'autres icônes/ informations peuvent apparaître à l'écran :

   L'icône du ventilateur apparait lorsque le ventilateur est activé.

   «HI°F» apparait lorsque la température entrante est supérieure à 65°C (150°F).

   «Lo°F» apparait lorsque la température entrante est inférieure à -10°C (15°F).

   «Lo%» apparait lorsque le niveau d'humidité entrant est inférieur à 10%.

3. **Chaufferette optionnelle :** Une chaufferette optionnelle est disponible pour les climats où l'air entrant dans l'unité chute sous 12°C (54°F). Pour installer l'unité, suivre les directives incluses avec l'unité. L'écran affichera l'icône du thermomètre avec soit un «1» (🌡¹) ou «1 2» (🌡¹⁄₂) lorsque la température atteint un niveau où l'élément présent s'activerait si présent. Stade 1 - «1» s'allume lorsque la température d'entrée se situe entre 4°C (39°F) et 12°C (54°F). Stade 1 et 2 «1 2» s'active lorsque la température d'entrée se situe entre 0°C (33°F) et 4°C (39°F).

SECTION 9 (MQFAM Seulement)

Régler le contrôleur (mode économie d'énergie uniquement)

Si le panneau d'accès principal n'est pas déjà complètement enlevé, enlever les vis qui retiennent le panneau d'accès en place et ouvrir le couvercle pour y avoir accès. Trouver le couvercle de contrôle à l'intérieur de l'unité. Pour accéder au panneau de contrôle, tirer vers le bas sur le couvercle de contrôle à partir du dessus **(Figure 12).**

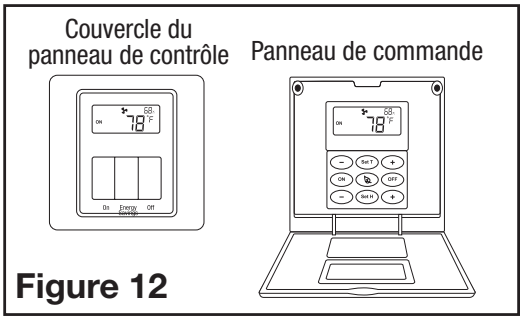

Figure 12

Sur l'écran d'utilisation normale, appuyer et maintenir le bouton «SetT» pendant 5 secondes pour passer de l'affichage de Fahrenheit à Celsius.

Après avoir appuyé sur le bouton «SetT», l'écran affiche la valeur réglée de la limite supérieure de température. La figure suivante est affichée. Appuyer sur les boutons «-» ou «+» de chaque côté pour ajuster la limite supérieure de température.

Appuyer de nouveau sur le bouton «SetT», l'écran affiche la valeur réglée pour la limite inférieure de température, tel qu'affiché ci-dessous. Appuyer sur les boutons «-» ou «+» de chaque côté pour ajuster la limite inférieure de température.

Lorsque le réglage est terminé, appuyer sur le bouton «SetT» pour retourner à l'affichage normal.

Appuyer sur le bouton «SetH». L'écran affiche la valeur de la limite supérieure d'humidité. La figure suivante est affichée. Appuyer sur les boutons «-» ou «+» de chaque côté pour ajuster la limite supérieure d'humidité.

After pressing the "SetH" button again, the lower limit humidity setting value is displayed on the display, as shown on the right. Press the "-" ou "+" buttons on both sides to adjust the lower limit humidity value.

Lorsque le réglage est terminé, appuyer sur le bouton «SetH» pour retourner à l'affichage normal. Sur l'écran d'utilisation normale, appuyer et maintenir le bouton «SetH» pendant 5 secondes pour changer la position d'affichage de la température et de l'humidité.

Lorsque la température est supérieure à 65°C (150°F), l'écran affichera «HI°F». Lorsque la température est inférieure à -10°C (15°F), l'écran affichera «Lo°F» ; lorsque l'humidité est inférieure à 10%, l'écran affichera «Lo%».

Lorsque le capteur de détection de température et le capteur d'humidité est anormal, «---» s'affichera.

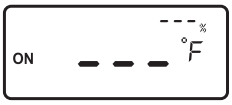

Pour rétablir les réglages par défaut, s'assurer que l'unité est au réglage «OFF». Appuyer sur le bouton économie d'énergie pendant 5 secondes.

- Portée de température par défaut : 4°C (40°F) (bas) - 32°C (90°F) (élevé).
  Portée d'ajustement de la température basse : 0°C - 10°C (32°F - 55°F).
  Portée d'ajustement de la température élevée : 18 °C - 35 °C (65°F - 95°F)
- Portée d'humidité par défaut : 30% (bas) - 65% élevé).
  Portée d'ajustement de l'humidité basse : 10%-50%.
  Portée d'ajustement de l'humidité élevée : 55%-80%

SECTION 10

Amortisseur motorisé optionnel

Un amortisseur motorisé optionnel MD624 (vendu séparément) peut être ajouté à l'unité. Lorsqu'il est connecté au MQFAM, l'amortisseur motorisé s'ouvre lorsque le MQFAM est activé et se ferme lorsque le MQFAM s'éteint. Le MD624 requiert également une boîte de prise MQMDB (vendue séparément).

Pour l'installation, reportez-vous aux instructions fournies avec le MD624 et MQMDB.

SECTION 11

Utilisation et entretien

ATTENTION : VOUS ASSURER QUE L'ALIMENTATION EST COUPÉE AU PANNEAU DE SERVICE AVANT DE COMMENCER L'INSTALLATION.

1. **Nettoyage de l'assemblage du ventilateur :** Nettoyer toutes les parties à l'aide d'un chiffon sec ou passer délicatement l'aspirateur sur le ventilateur. NE JAMAIS IMMERGER LES PARTIES ÉLECTRIQUES DANS L'EAU.
2. **Filtre à air optionnel :** Si un filtre à air optionnel est installé, il doit être vérifié tous les mois et remplacé au moins une fois tous les 3 mois. Inversez les instructions de la **SECTION 7** de ces instructions pour retirer le filtre.

REMARQUE: Si vous remarquez une grande quantité d'insectes et de débris dans le filtre à air, cela pourrait indiquer que la hotte d'aspiration (capuchon de toit ou capuchon mural) pourrait être compromise et nécessiter une réparation ou un remplacement.

Guide de dépannage

Trouble	Cause Possible	Solution Suggérée
1. Le ventilateur ne fonctionne.	1a. Paramètres de contrôle.	1a. Vérifiez les paramètres de température et d'humidité. Si l'air d'admission ne se trouve pas dans la plage préréglée, le ventilateur ne s'allumera pas Réglez les paramètres ou attendez que la température de l'air d'admission et / ou l'humidité changent.
	1b. Un fusible peut être grillé ou un disjoncteur peut être déclenché.	1b. Remplacer le fusible ou réinitialiser le disjoncteur.
	1c. Le câblage n'est pas raccordé correctement.	1c. Couper l'alimentation de l'unité. Vérifier que tous les fils sont raccordés.
	1d. La moteur est terminee.	1d. Remplacez la moteur.
2. Le ventilateur fonctionne, mais l'air circule plus lentement que la normale.	2a. Obstruction dans les conduits d'évacuation.	2a. Vérifier pour toute obstruction dans les conduits. Les plus courantes sont des nids d'oiseau dans le chapeau de toit ou mural là où le ventilateur s'évacue vers l'extérieur.
	2b. Le filtre est bouché.	2b. Changer le filtre à air (si équipé).
		2b. Modifier / nettoyer le filtre d'insectes.
3. Le ventilateur fonctionne de manière plus bruyante que la normale.	3a. Le moteur est lâche.	3a. Couper l'alimentation à l'unité. Retirer la grille et vérifier que toutes les vis sont complètement serrées. Remettre l'alimentation sur l'unité.
	3b. L'hélice du ventilateur frotte contre le cabinet de l'unité.	3b. Appeler votre marchand pour un service.

GARANTIE LIMITÉE

QUE COUVRE CETTE GARANTIE : Ce produit est garanti contre tout vice de fabrication ou de matière.
COMBIEN DE TEMPS CETTE GARANTIE DURE : Cette garantie se rapporte seulement à l'acheteur original du produit et dure pendant trois (3) années de la date de l'achat original ou jusqu'à ce que l'acheteur original du produit vend ou transfère le produit, celui qui se produit en premier.
QUE FERA AIR KING : Au cours de la période de garantie, Air King, à son choix, réparera ou remplacera n'importe quelle partie ou pièces qui s'avèrent défectueuses ou remplacera le produit entier par le même modèle ou un modèle comparable.
CE QUE CETTE GARANTIE NE COUVRE PAS : Cette garantie ne s'applique pas si le produit était endommagé ou arrête de fonctionner en raison d'un accident, d'une mauvaise manipulation ou opération, de dommages d'expédition, d'abus, de mauvaise utilisation, de réparation faite ou tentées non autorisées. Cette garantie ne couvre pas les coûts d'expédition pour le retour des produits à Air King pour la réparation ou le remplacement. Air King payera les frais d'expédition de retour de Air King après les réparations ou le remplacement de garantie.
TOUTES LES GARANTIES, EXPRESSES OU TACITES (COMPRENANT, SANS LIMITATION, TOUTE GARANTIE TACITE DE VALEUR MARCHANDE), DURENT TROIS ANNÉES DE LA DATE DE L'ACHAT ORIGINAL OU JUSQU'À CE QUE L'ACHETEUR ORIGINAL DU PRODUIT VEND OU TRANSFÈRE LE PRODUIT, CELUI QUI SE PRODUIT EN PREMIER ET DANS AUCUN CAS AIR KING N'ASSUME AUCUNE RESPONSABILITÉ EXPRESSE OU TACITE POUR (I) DES DOMMAGES ACCIDENTELS OU INDIRECTS DE N'IMPORTE QUELLE CAUSE, OU (II) LE REPLACEMENT OU LA RÉPARATION DE TOUS FUSIBLES, DISJONCTEURS OU RÉCEPTACLES DE MAISON. MALGRÉ N'IMPORTE QUOI À L'EFFET CONTRAIRE, DANS AUCUN CAS LA RESPONSABILITÉ D'AIR KING, SOUS UNE GARANTIE EXPRESSE OU TACITE, NE DÉPASSERA LE PRIX D'ACHAT DU PRODUIT ET UNE TELLE RESPONSABILITÉ SE TERMINERA AVEC L'EXPIRATION DE LA PÉRIODE DE GARANTIE.
Certains états et provinces ne permettent pas les limitations de la période de garantie, ou l'exclusion ou la restriction des dommages accidentels ou indirects, et, par conséquent, les présentes restrictions ne peuvent pas s'appliquer. La présente garantie vous donne des droits légaux spécifiques et peut-être certains autres droits qui peuvent varier selon la province. La preuve d'achat est exigée avant qu'une réclamation de garantie ne soit acceptée.

SERVICE À LA CLIENTÈLE :

Sans frais (800) 465-7300

Notre équipe de service à la clientèle est disponible pour vous aider avec des questions sur le produit, les adresses des centres de service, et les pièces de rechange. Vous pouvez la rejoindre, du lundi au vendredi, de 8h:00 à 16h:00 HNE. Veuillez avoir le numéro du modèle disponible, ainsi que le genre et le style (qui se trouvent sur l'étiquette à l'intérieur de votre produit). Veuillez ne pas renvoyer le produit à l'endroit de l'achat.

www.airkinglimited.com

IL SE PEUT QUE LES PIÈCES POUR LES PRODUITS DISCONTINUÉS, OBSOLÈTES ET AUTRES PRODUITS NE SOIENT PAS DISPONIBLES. POUR DES RAISONS DE SÛRETÉ, BEAUCOUP DE COMPOSANTS ÉLECTRONIQUES ET LA PLUPART DES COMPOSANTS DES CHAUFFAGES NE SONT PAS À LA DISPOSITION DES CONSOMMATEURS POUR L'INSTALLATION OU LE REMPLACEMENT.

DIAGRAMME DES PIÈCES DE REMPLACEMENT

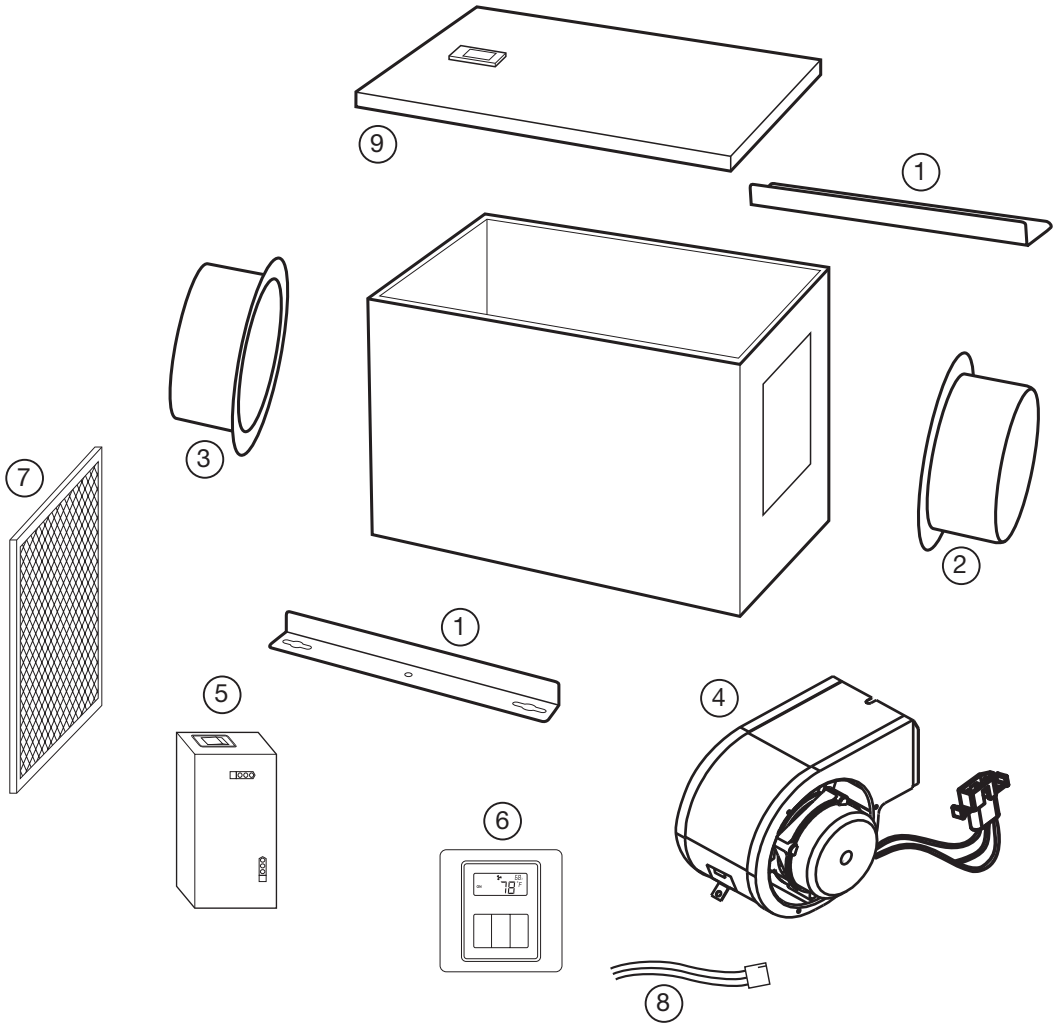

#	Qte.	Description	# de pièce remplacement
1	2	Support de montage	5S1650001
2	1	Assemblée de collier en métal de 6 po (d'admission)	5S1650030
3	1	Assemblée de collier en métal de 6 po (sortie)	5S1650029
4	1	Assemblée de la Soufflante	5S1650031
5	1	Assemblée du compartiment du fil	5S1650032
6	1	Contrôleur LCD (MQAMF)	5S1650043
7	1	Écran pour les insectes	5S1650028
8	1	Harnais	5S1650033
9	1	Panneau d'accès	5S1650042